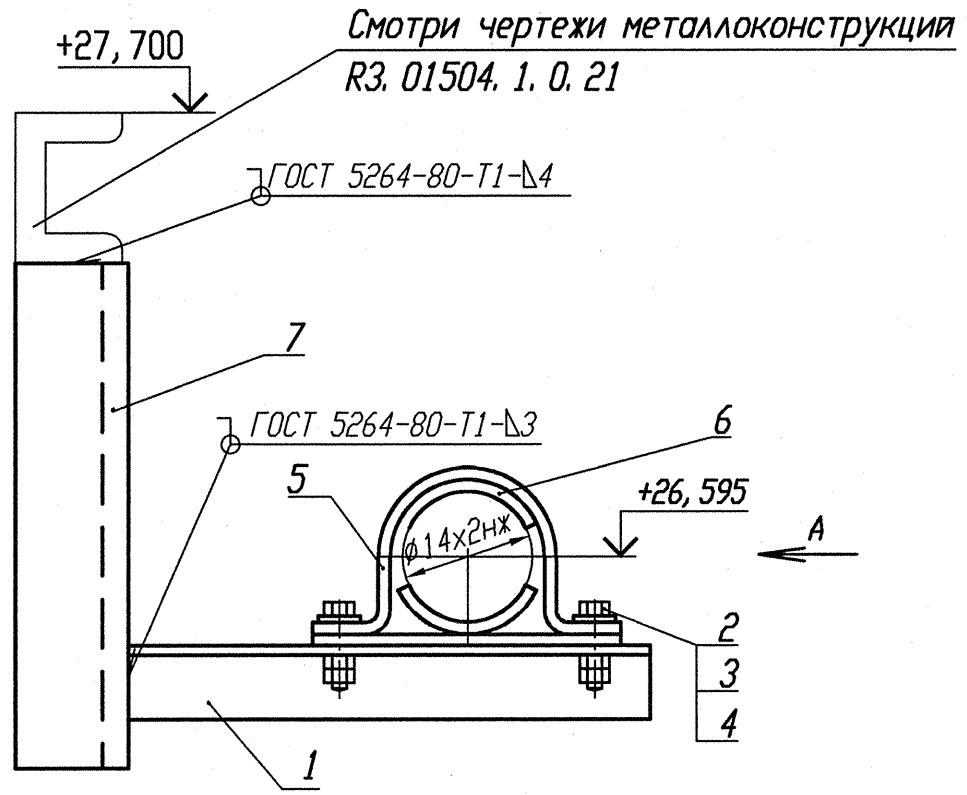

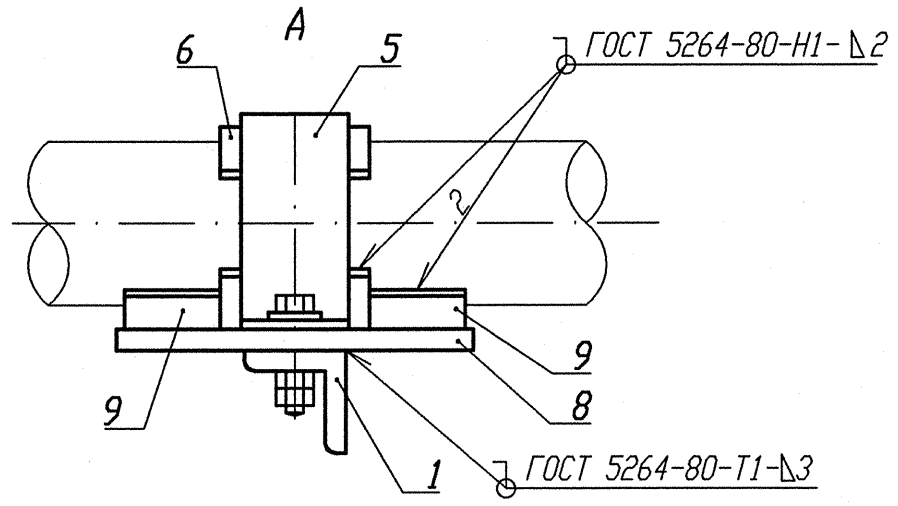

Деталь поз. 5 (Lр=100)

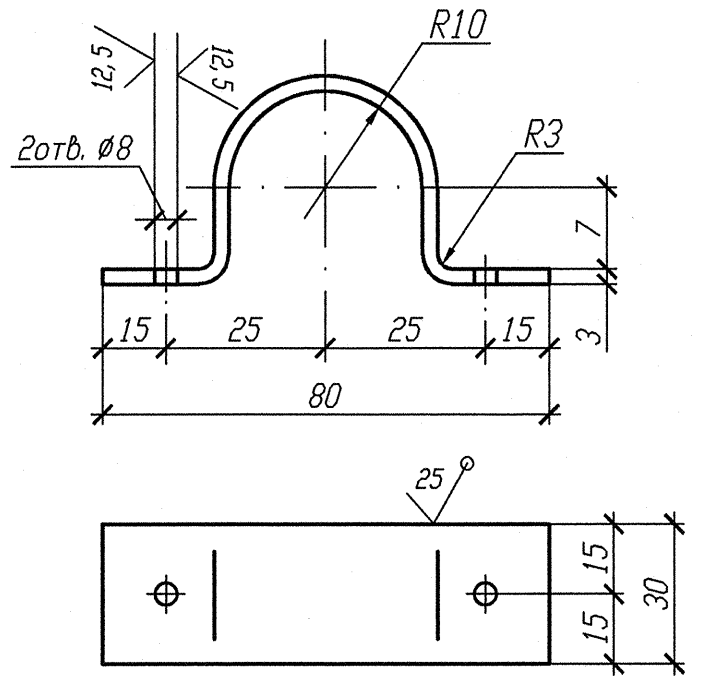

Деталь поз. 6

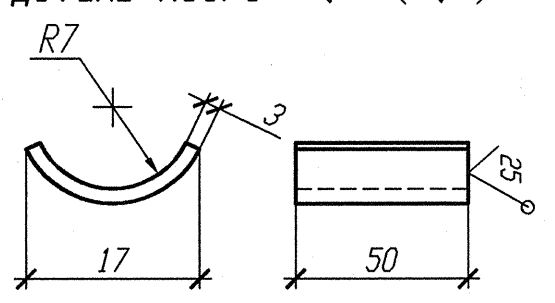

Деталь поз. 9

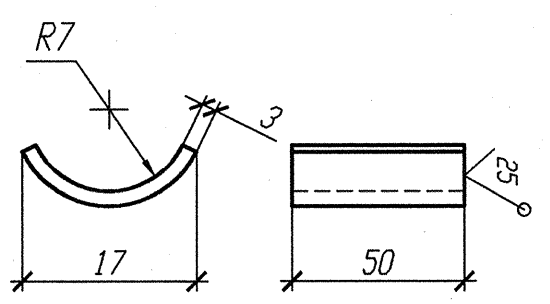

N опоры	Рабочее состояние						Холодное состояние						Сейсмическое состояние					
	Усилия, кН			Моменты, кН. м			Усилия, кН			Моменты, кН. м			Усилия, кН			Моменты, кН. м		
	Px	Py	Pz	Mx	My	Mz	Px	Py	Pz	Mx	My	Mz	Px	Py	Pz	Mx	My	Mz
3TV10Y249	-0,002	0,015	-0,020	0	0,002	0,003	-0,003	-0,002	-0,027	0	0	0,002	0,008	0,007	0,005	0	0,001	0,002

1 Привязку опоры смотри изометрический чертеж 3TV11Z43.
2 Сварку производить по ГОСТ 5264-80.
3 Отметка трубопровода подлежит уточнению в соответствии с уклоном трубопровода.
4 Максимальная нагрузка на опору Р дана с учетом сейсмического воздействия.
5 Спецификация составлена на одну опору.
6 Изготовить один комплект.

Спецификация деталей

Поз.	Обозначение	Наименование	Кол.	Материал	Масса, кг ед.	Масса, кг общ.	Примечание
1	ГОСТ 8509-93	Уголок В 35х35х4 l=650	1	Ст 3 пс 2-сб ГОСТ 535-2005	1, 365	1, 365	
2	ГОСТ 7798-70	Болт М6-6gх30. 56. 35	2	35 ГОСТ 1050-88	0, 009	0, 018	
3	ГОСТ 11371-78	Шайба А. 6х2. 02. Ст3пс	2	0К360В-2-IV-Ст3пс ГОСТ 16523-97	0, 0014	0, 0028	
4	ГОСТ 5915-70	Гайка М6-6Н. 8. 35	4	35 ГОСТ 1050-88	0, 0026	0, 0104	
5	БК-1998784	Полухомут Б-ПН-3х100х30	1	0К360В-4-IV-Ст3сп-сб ГОСТ 16523-97	0, 08	0, 08	
6	БК-1998785	Прокладка Б-ПН-3х22х50	2	12Х18Н10Т-М4г ГОСТ 5582-75	0, 03	0, 06	
7	ГОСТ 8240-97	Швеллер 10 l=1200	1	Ст 3 пс 2-сб ГОСТ 535-2005	10, 308	10, 308	
8	ГОСТ 19903-74	Лист Б-ПН 3х150х80	1	0К360В-4-IV-Ст3сп-сб ГОСТ 16523-97	0, 283	0, 283	
9	БК-1998786	Упор Б-ПН-3х22х50	2	12Х18Н10Т-М4г ГОСТ 5582-75	0, 03	0, 06	
	ГОСТ 2246-70	Проволока		СВ-04Х19Н11М3		-	
	ГОСТ 9467-75	Электроды		УОНИИ 13/45		-	
					Итого:	12, 187	

АРХИВНЫЙ ЭКЗЕМПЛЯР

Инв. N подл. КЗ. 03732. 1. 0. 13
Лист 168

Изм.	Кол. уч.	Лист	Nдок.	Подпись	Дата
Инж. 2к.		Случевская			12.02
Пров. инж. 1к.		Швабинский			12.02
Пров. вед. инж.		Махотина			12.02
Н. контр.		Краснояров			13.02

КЗ. TV10. 3095. 013. 03. 00. 086

Ростовская АЭС Блок 3

Редукторное отделение
Герметичная часть
Трубопроводы отбора проб
Рр больше 2.2 МПа

Стадия	Лист	Листов
Р	1	1

Опора неподвижная
3TV10Y249

ОАО "НИАЭП" 2013

Инв. N подл.	Подп. и дата	Взам. инв. N
КЗ. 03732. 1. 0. 13	12.03.13	